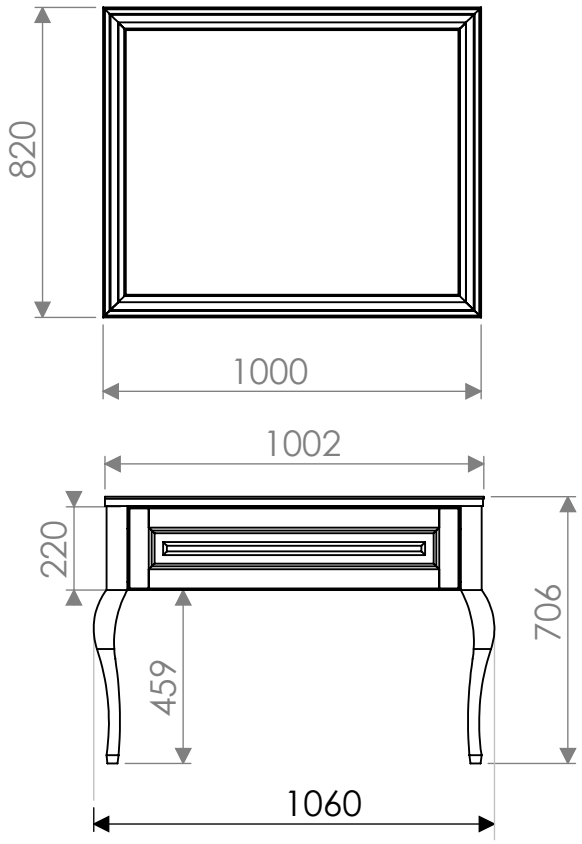
820
1000
1002
220
459
706
1060

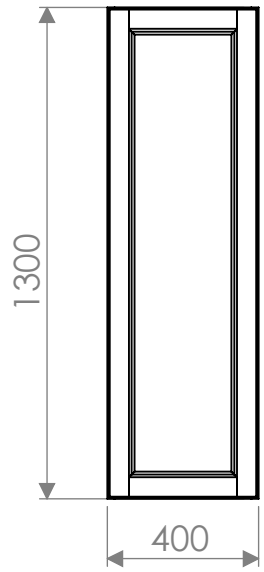
1300
400

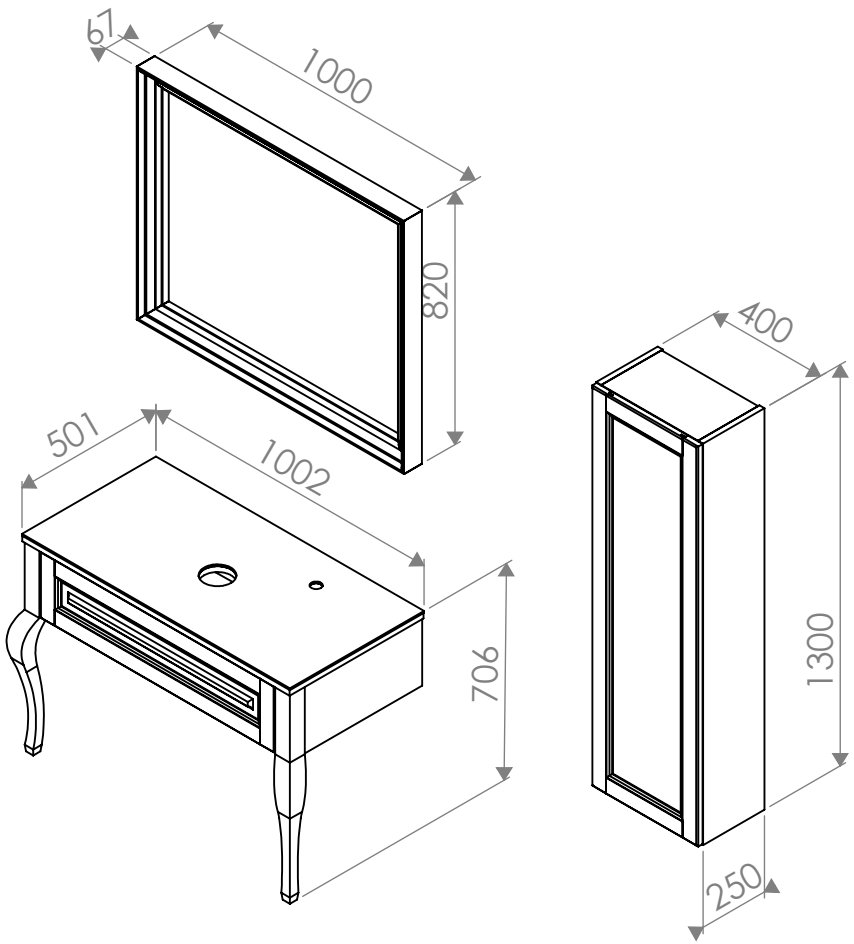
67
1000
820
501
1002
706
400
1300
250